WĘZEŁ A1

KS
PRZEKRÓJ B-B

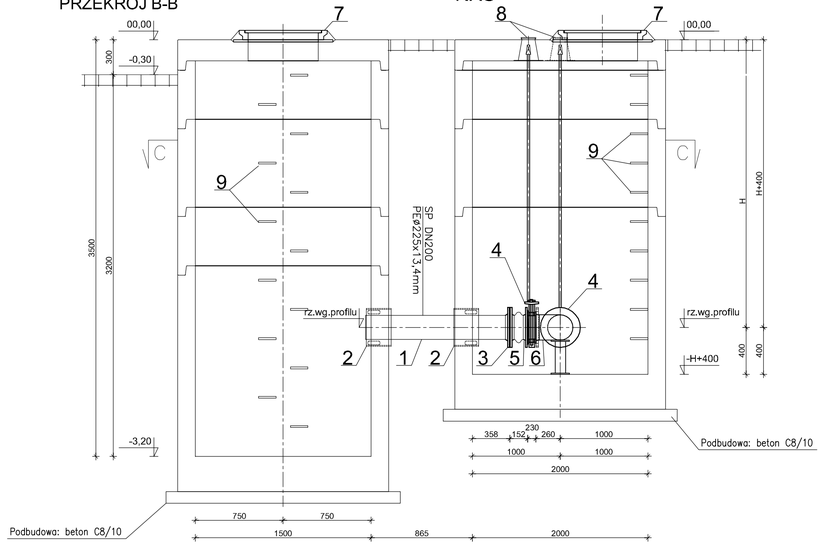

KRS
PRZEKRÓJ A-A

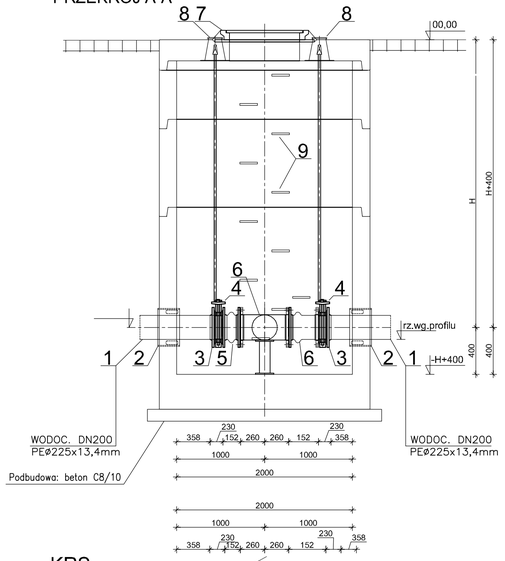

IZOLACJA:
woda nieagresywna i słabo agresywna
POZIOMA: 2 x papa na lepiku asfaltowym
PIONOWA: zagruntowanie 2 x powierzchni abizolem "R",
2 warstwy abizolu "P" lub lepiku asfalt. na gorąco

woda średnio agresywna i silnie agresywna
a. do wys. zw. wody gruntowej nad podłoże:
B75, izolacja pozioma i pionowa jak dla wody słabo agresywnej

b. zwierciadło wody gruntowej powyżej 1,0 m od podłoża:
POZIOMA: 2 x papa na lepiku asfaltowym
z wypełniaczem mineralnym (np. grys wapienny)
PIONOWA: impregnacja powierzchni 2 x abizolem "R",
2 warstwy masy asf. abizol "P", mata szklana DM-1004
przesycona abizolem "P", 1 warstwa abizolu "G"

UWAGA:
-Komory muszą spełniać wymogi normy szczelności wg PN-92/B-10735 pkt 6.11-6.12

-Do połączeń kołnierzowych należy stosować śruby ze stali nierdzewnej co najmniej klasy A2

-Przewody stalowe na odcinku od pompowni do komory zasuw zabezpieczyć antykorozyjnie np. stosując tasme antykorozyjną POLIKEN 980-25, producent: ANTICOR

UWAGA:
- Przed przystąpieniem do montażu sprawdzić długość dostarczonej armatury i kształtek

UWAGA:
- Łańcuchy uszczelniające dobrano odpowiednio dla tuleji stalowych Ø323,9/8mm

UWAGA:
- Wymiary liniowe na rysunku podanow mm

KRS
PRZEKRÓJ a-a

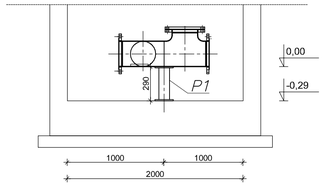

KS
RZUT PŁYTY STROPOWEJ

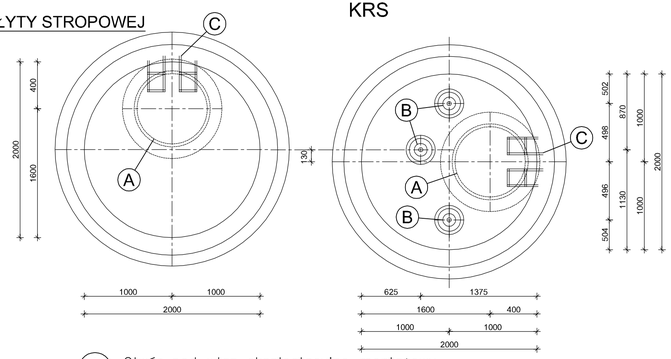

(A) Otwór pod właz eksploatacyjno montażowy DN600 – (otwór dopasować do włazu)

(B) Otwór dla osadzenia skrzynki ulicznej teleskopowej ø110/250 (otwór dopasować do włazu)

(C) Stopnie złazowe

KRS
PRZEKRÓJ C-C

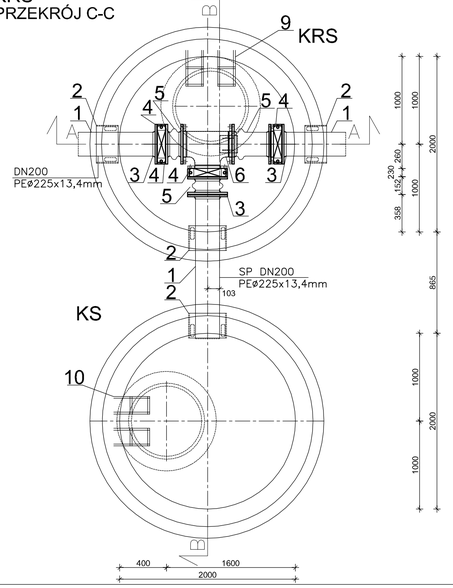

KRS
RZUT PŁYTY DENNEJ

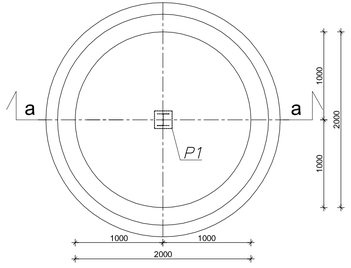

oznaczenie bloku/podpory	wymiary podstawy [mm]	wysokość bloku/podpory [mm]	ilość [szt.]
P1	dwuteownik 10 2 x blacha 15x15x5	285	1

UWAGI:
1. Podpory P1 wykonać ze stali 0H18N9 (nierdzewna)
   kategoria korozyjności środowiska C2 montowane do posadzki
   4 śrubami kotwiącymi

ZESTAWIENIE ARMATURY

Oznaczenie kształtki	Nazwa	Średnica [mm]	Materiał	Długość [mm]	Ilość	Uwagi
1	rura ciśnieniowa PE do wody SDR11 d=225x13,4mm	DN225	PE, rura typu RC	L=1000 (dopastosować w trakcie montażu)	3	producent: WAVIN
2	łańcuch uszczelniający INTEGRA typ EU-6 , ilość ogniw 13szt.	307,9/225mm	stal, tworzywo sztuczne	L=836,65	4	producent: INTEGRA
3	kołnierz specjalny z zabezpieczeniem przed przesunięciem dla rur PE, PN16	DN200	żeliwo sferoidalne		3	dystrybucja: HAWLE
4	zasuwa międzykołnierzowa z trzpieniem niewznoszącym PN16 + teleskopowy przedłużacz czpienia do zasuw klinowych (L=1050 -1750)	DN200	stal nierdzewna, żeliwo	70	3	producent: JAFAR S.A. Przystosowana do kołnierzy PN10
5	łącznik amortyzacyjny kołnierzowy PN16	DN200	stal ocynkowana guma EPDM	L=152(+-13)	3	producent: JAFAR S.A. Owiercenie kołnierza PN10
6	trójnik równoramienny żeliwny PN16	DN200/200	żeliwo sferoidalne		1	Owiercenie kołnierza PN10
7	właz żeliwny, dn600, klasa D400	DN600	żeliwo sferoidalne		2	dystrybucja:ASKO-TECH producent: KANWA GEO PKSR
8	skrzynka uliczna teleskopowa	H=200mm dn110/250mm	żeliwo szare bituminizowane		3	dystrybucja: HAWLE
9	stopnie złazowe pojedyncze		żeliwo lub stal nierdzewna powlekana pp		23	

JEDNOSTKA PROJEKTOWA: FIRMA PROJEKTOWO-BUDOWLANA AB-PROJEKT Wioletta Ciesowska 81-198 Sopot, Al. Jana Pawła II 30a/26 NIP 586-133-62-023 REGON: 364081870	TYTUŁ: Projekt budowlany sieci wodociągowej wraz z przyłączami i instalacjami wewnętrznymi w miejscowościach: Sopot, Gdańsk, Gdańsk-Osowa, Gdańsk-Oliwa na terenie miasta Sopotu i Gdańska	DANA ZAMÓWIENIA: Nr umowy: 2/2021 z dnia 12-4-2021 NIP:6492297723 REGON:276258902	ETAP: PROJEKT BUDOWLANY
PROJEKTANT: mgr inż. Wioletta Ciesowska upr. nr MAP/0359/POOS/08	INWESTOR:		BRANŻA: sanitarna / DATA: LUTY 2021
SPRAWDZAJĄCY: mgr inż. Bartosz Poszkowski upr. nr MAP/0595/POOS/16			KOMORA REWIZYJNO-SPUSTOWA KRS 1 KS W WĘŹLE A1
			NR RYSUNKU: Rys.19
			SKALA: 1:25